ALFA-BETA 2123-25

Rubinetto incasso ad angolo

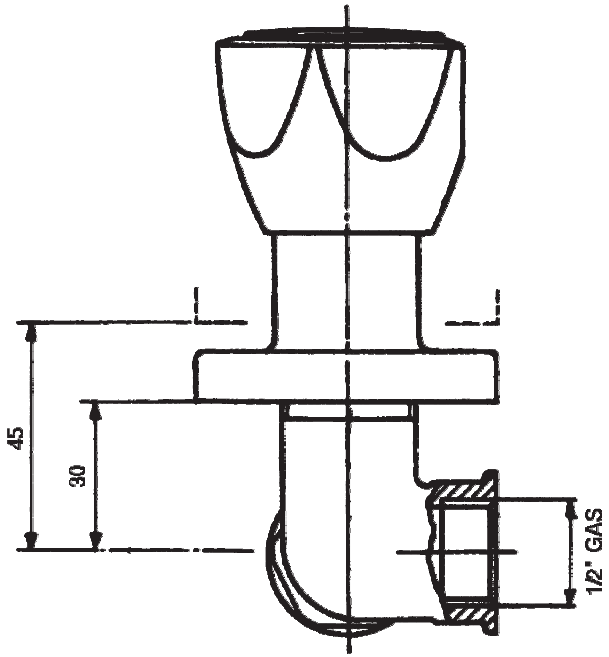

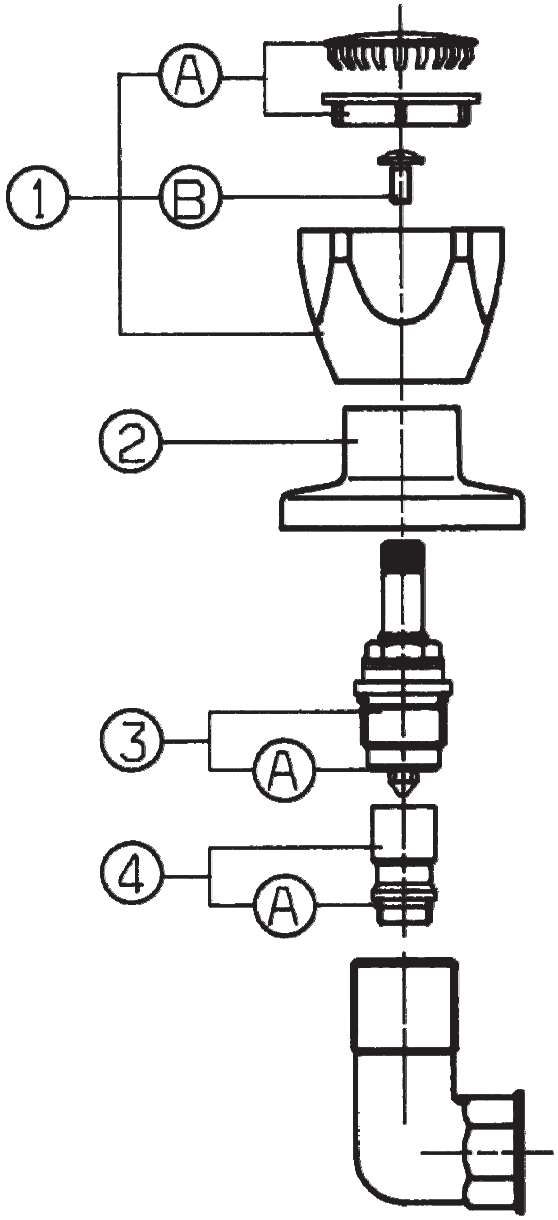

l/ min	bar
16	0,5
24	1
30	1,5
35	2
43	3
/	5

N.	Codice	DESCRIZIONE
1	20001A	Coppia maniglie serie Alfa
1	20001B	Coppia maniglie serie Beta
1A	23T	Placchette e anelli rosso-blu Alfa
1A	24T	Placchette e anelli rosso-blu Beta
1B	14R	Vite M5
2	2125	Cappuccio
3	8C	Movimento tradizionale
3A	15G	Guarnizione a disco
3	23V	Movimento ceramico
4	9C	Sede rubinetto da G.1/2"
4A	18G	O'ring